321 MC

3/2 1/8" NC comando pneumatico - ritorno a molla

3/2 1/8" NC pneumatic pilot - spring return

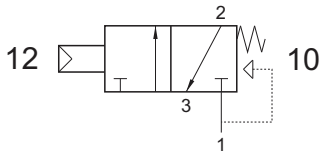

Non può essere utilizzata come valvola normalmente aperta.
It cannot be used as normally open valve.

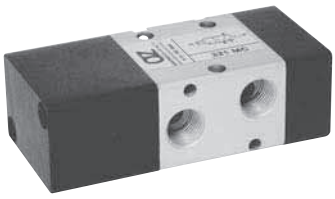

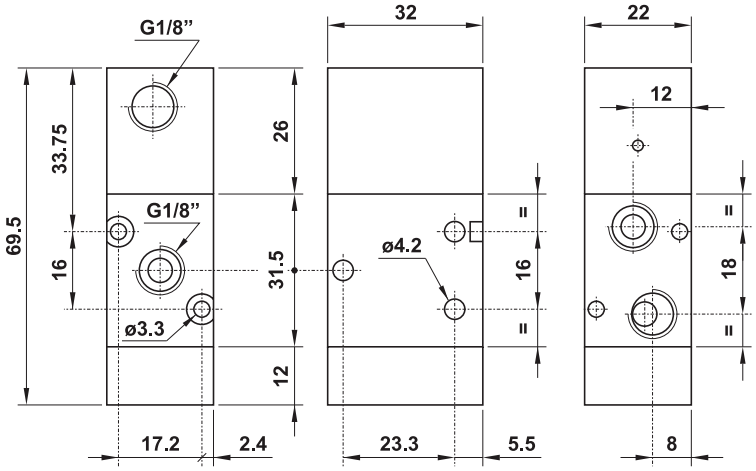

321 MCA

3/2 1/8" NA comando pneumatico - ritorno a molla

3/2 1/8" NO pneumatic pilot - spring return

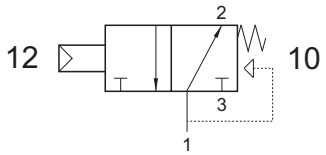

Non può essere utilizzata come valvola normalmente chiusa.
It cannot be used as normally closed valve.

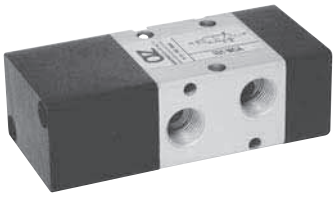

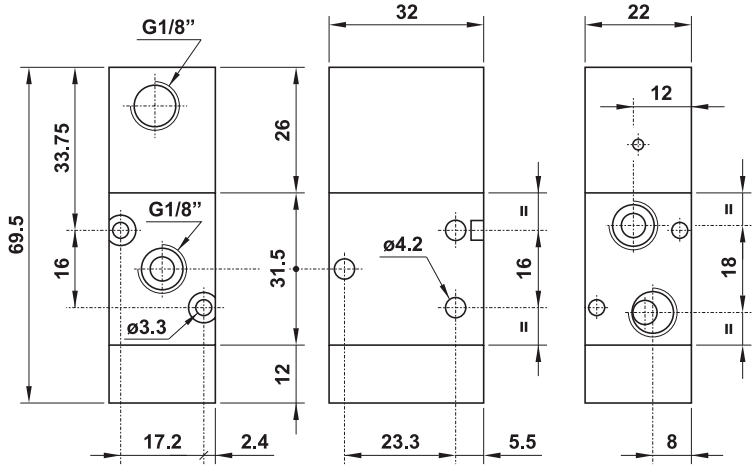

521 MC

5/2 1/8" comando pneumatico - ritorno a molla
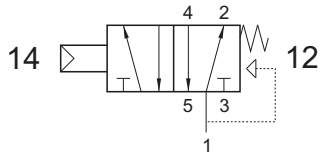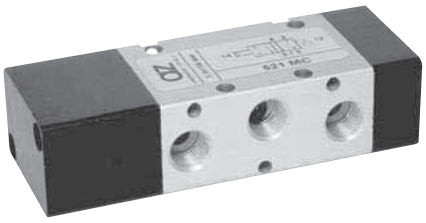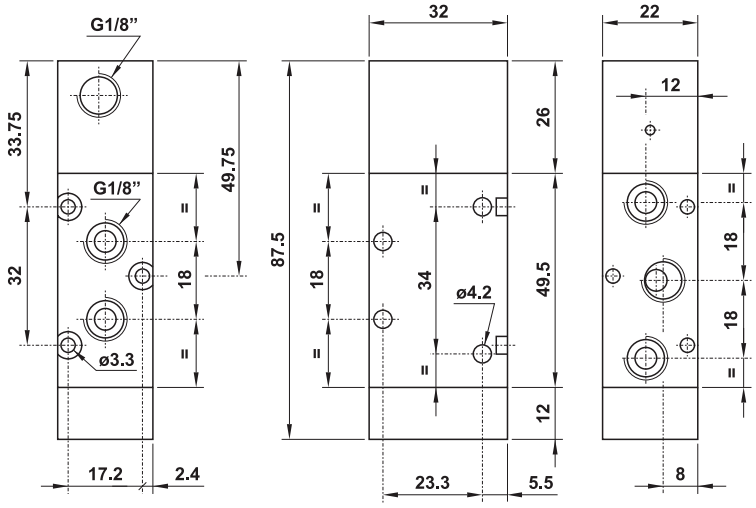
5/2 1/8" pneumatic pilot - spring return